OTEXIO

NOTICE DE MONTAGE

Casier 2 portes

Date de création : 03/04/2024

Auteur : Achraf El Aiouz / Rémy Martin

Version : 1.0.0

Date de mise à jour : -

Objet de la mise à jour : -

Table des matières

1 *Outils nécessaires pour le montage du casier 2 portes :* 2

2 *Nomenclature :* 3

3 *Montage du plafond (par rivetage) :* 4

4 *Montage du plancher (par rivetage) :* 5

5 *Montage des pieds :* 6

6 *Montage de la plaque de fond :* 7

7 *Fixation des pattes de verrouillage et des portes :* 8

1 Outils nécessaires pour le montage du casier 2 portes :

- Une clé plate et une clé à pipe de 13mm :



- Une pince à rivet pop pour rivet D4 :
-



- Une clé Allen de 5mm (fournie) :





Monter le casier sur un sol plan et de niveau

2 Nomenclature :

1x Plafond



1x Plancher



2x Porte



2x Parol latérale



1x Parol centrale



1x Plaque de fond

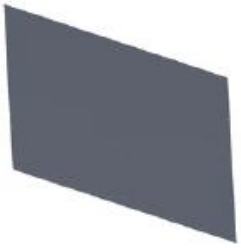

4x Pied Ø8 mm



1x Patte cadenas droite



1x Patte cadenas gauche



12x Rondelle Ø6mm



8x Rondelle Ø6mm



8x Vis M6x35



12x Ecrou M8



12x Vis M8x16



2x Clip + pate



3 Montage du plafond (par rivetage) :

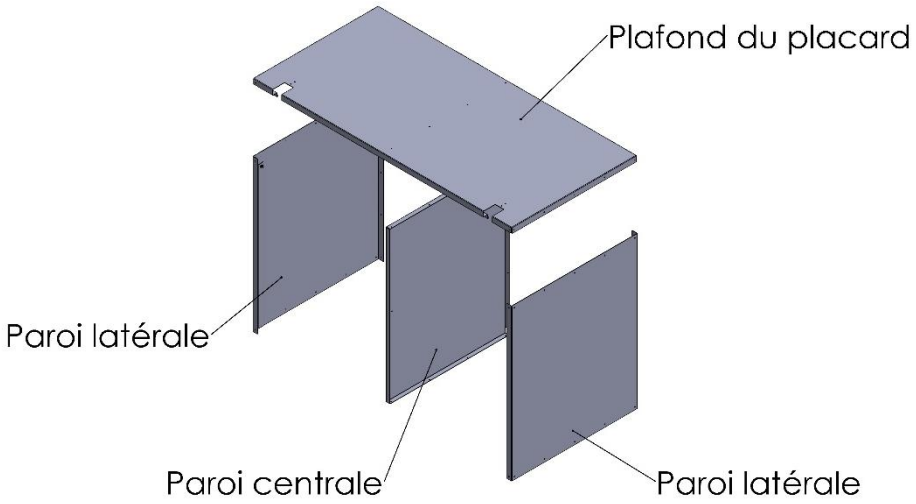

Vue Arrière

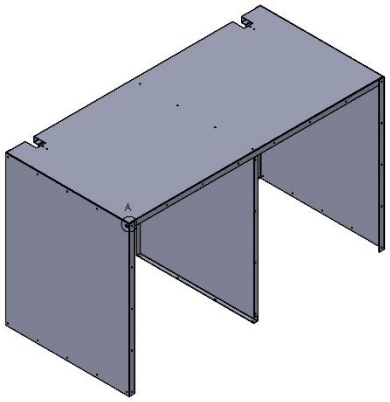

Vue Avant

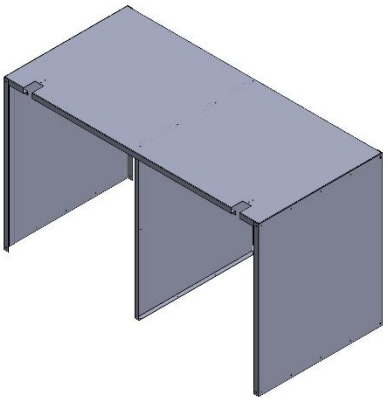

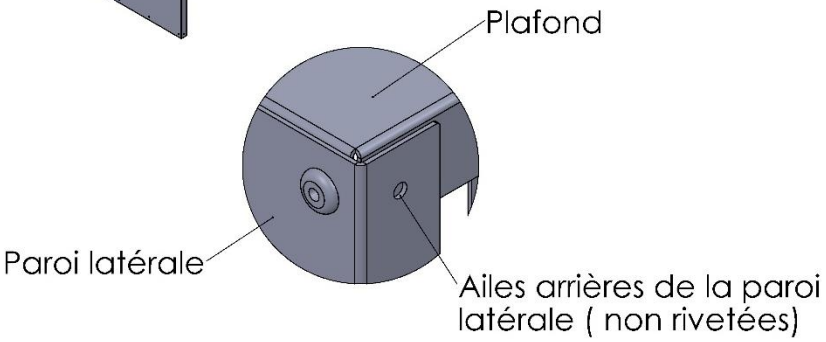

Attention : Les ailes arrières des parois latérales ne sont pas rivetées

4 Montage du plancher (par rivetage) :

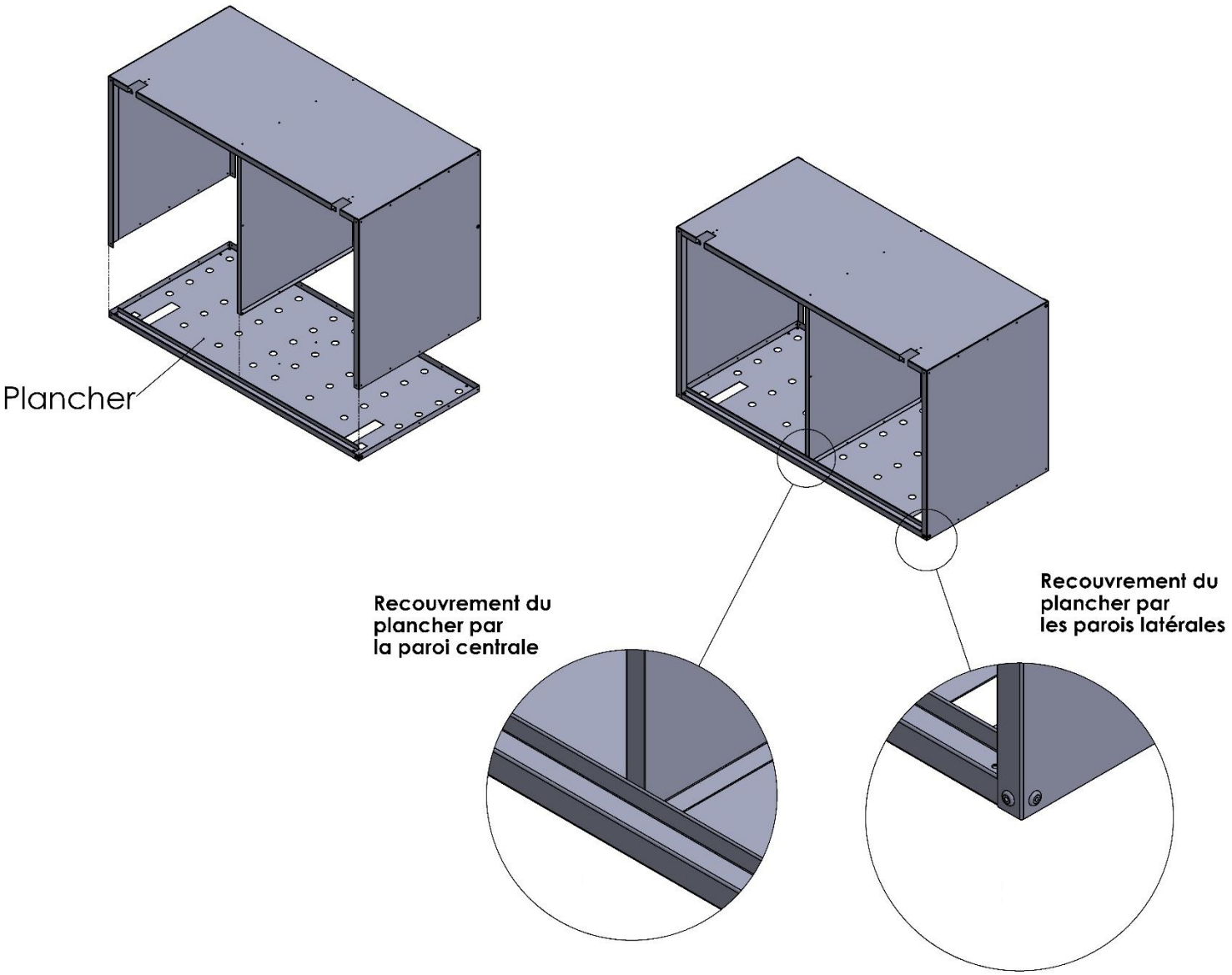

5 Montage des pieds :

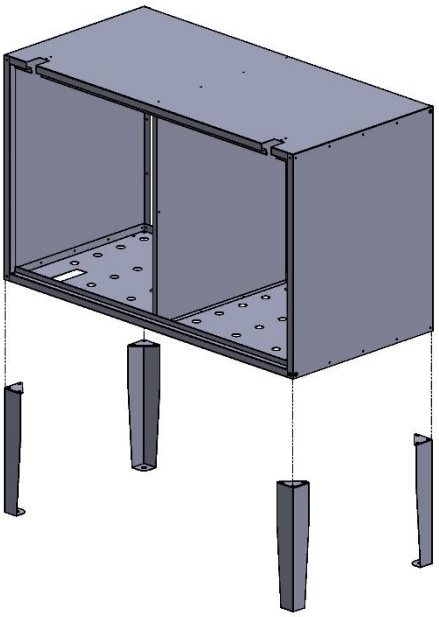

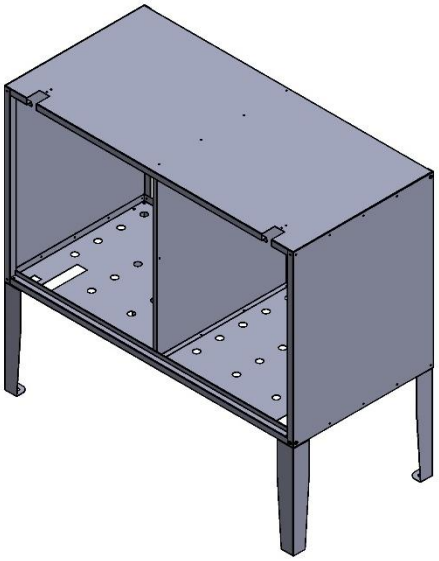

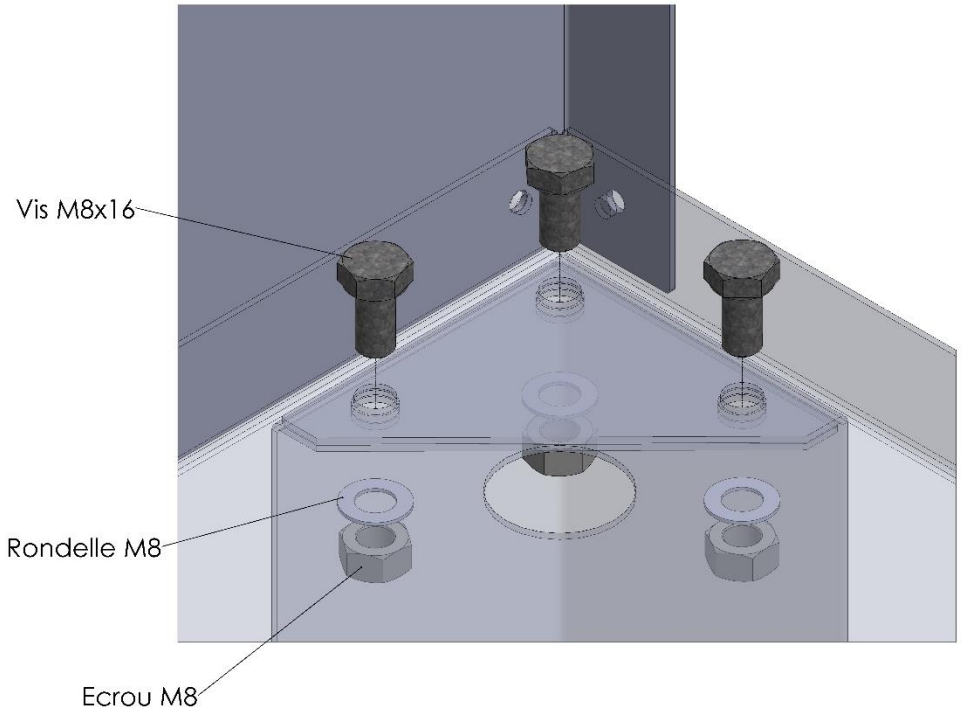

6 Montage de la plaque de fond :

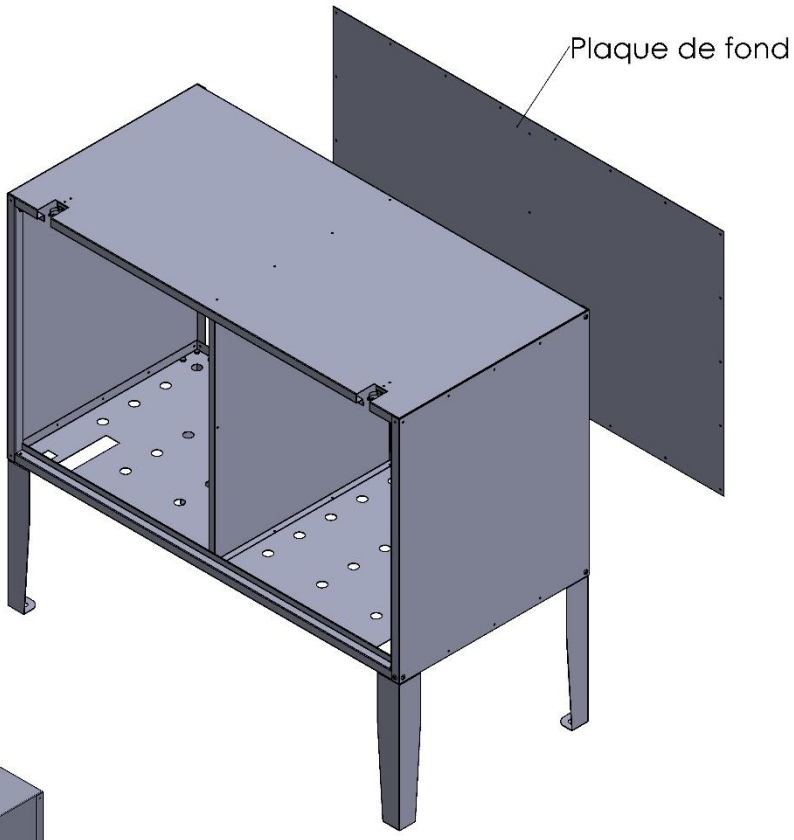

Vue arrière

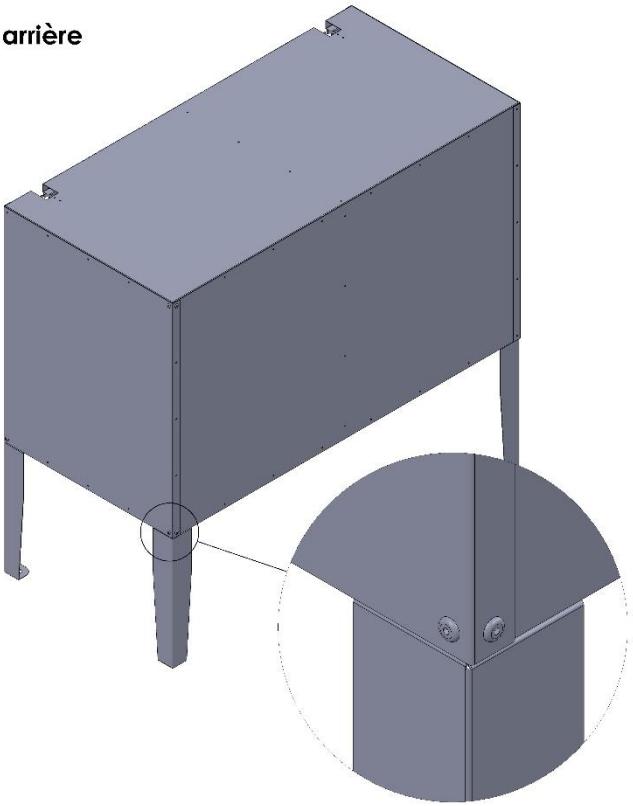

7 Fixation des pattes de verrouillage et des portes :

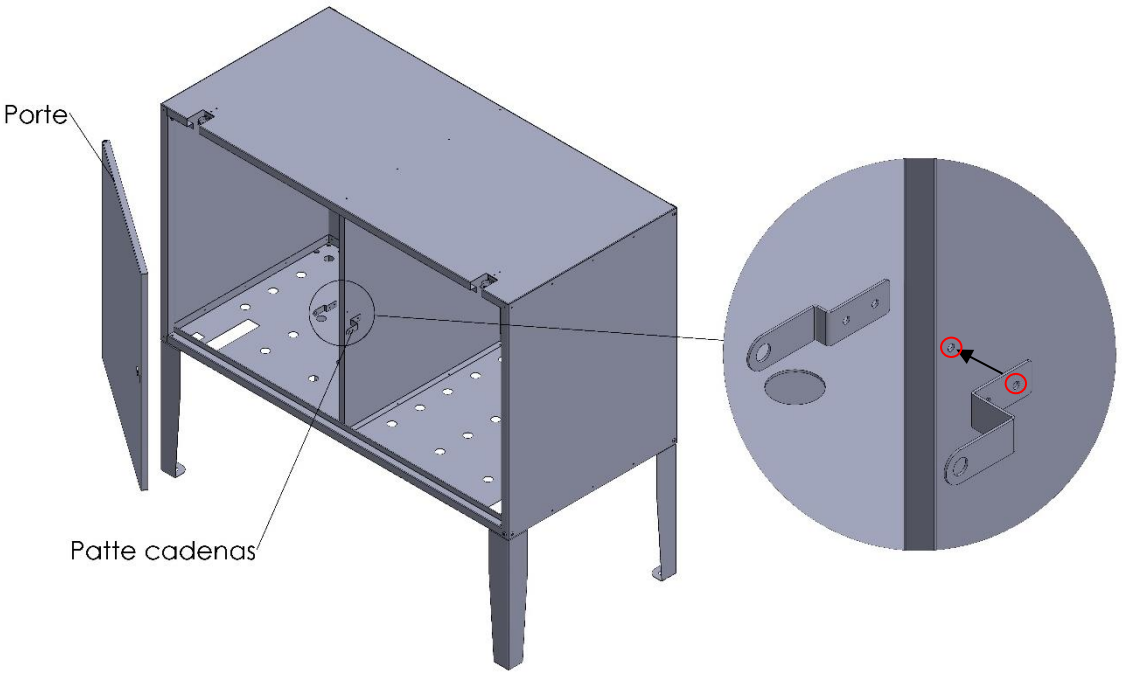

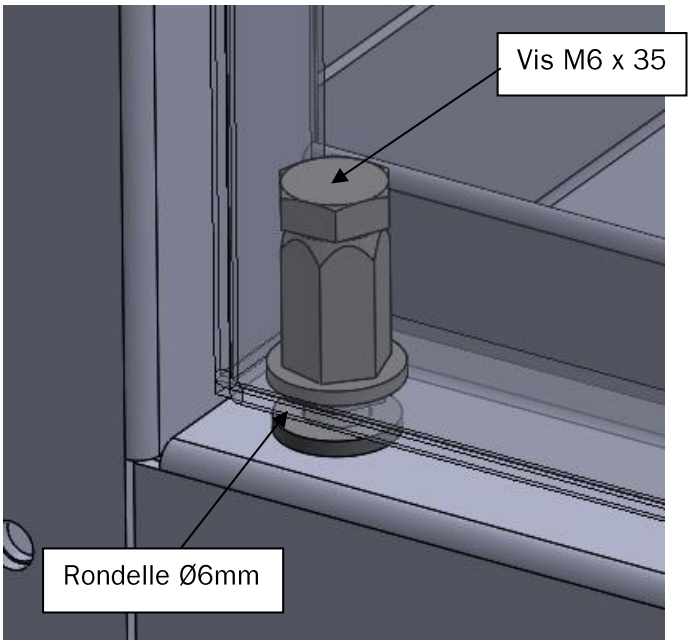

A réaliser en haut et en bas