OTEXIO

NOTICE D'UTILISATION ET D'ENTRETIEN ANTI-ENVOL SYSTEME POULIE

Date de création : 10/06/2024

Auteur : Paul – André DEMURGER / Hugo BOURGEOIS

Version : V.1.0

Table des matières

1 QUAND ABAISSER / NETTOYER LES FILETS :.....2

2 UTILISATION DU SYSTEME.....2

3 VERIFICATION PERIODIQUE ET ENTRETIENT.....4

1 QUAND ABAISSER / NETTOYER LES FILETS :

La tenue des structures est prévue pour les données de votre cahier des charges qui sont rappelées dans l'ARC de votre commande.
Avant que le colmatage et la vitesse de vent indiqués dépassent les combinaisons indiquées, il faut abaisser les filets selon les instructions qui suivent.

2 UTILISATION DU SYSTEME

Les schémas qui vont suivre représentent un système double poulie. Il n'y a pas de différence fondamentale dans la façon de baisser et remonter les filets entre les systèmes simples et les systèmes double poulie.

Position de base : Filet déployé

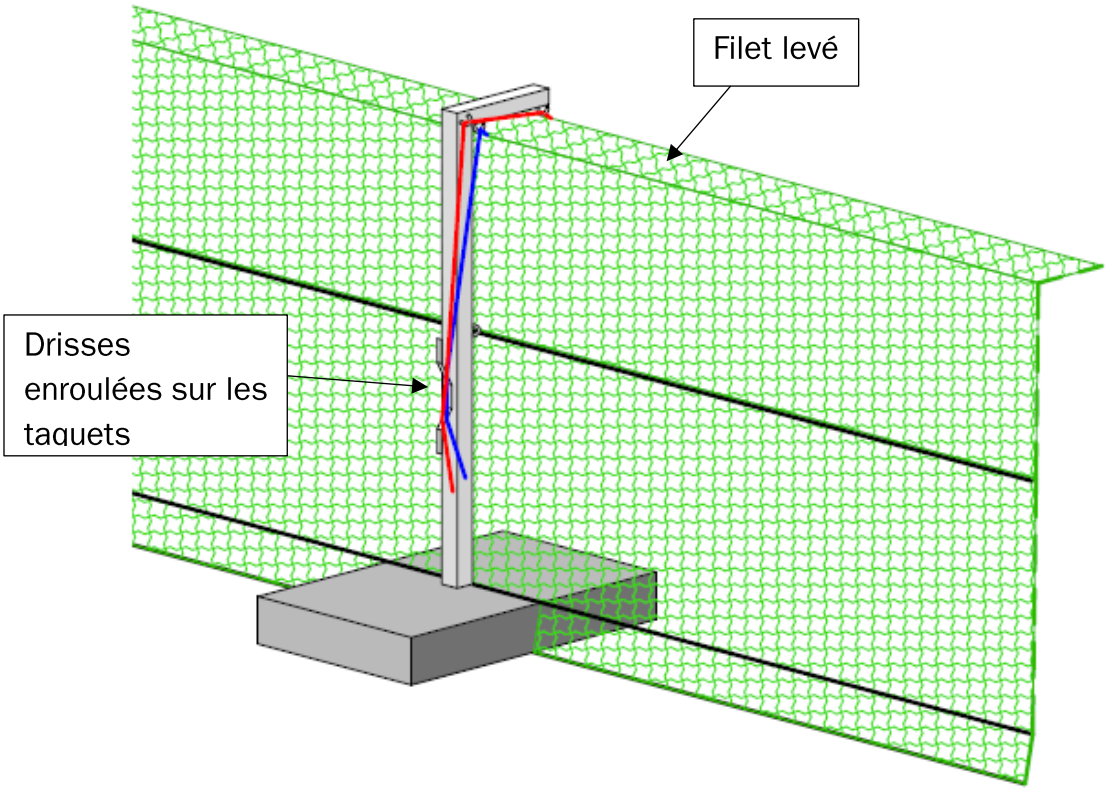

Pour baisser les filets :

1. Dérouler les drisses des taquets
2. Descendre le filet
3. Enrouler les drisses sur le taquet pour éviter qu'elles ne s'échappent des anneaux

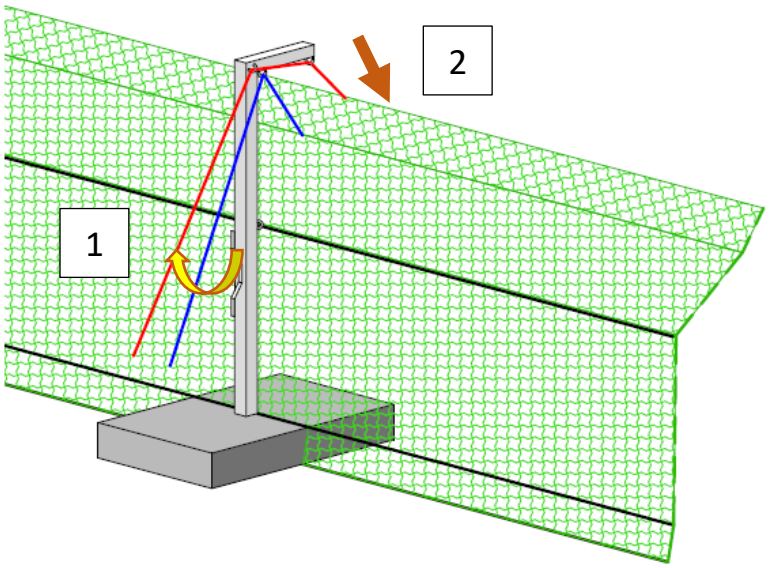

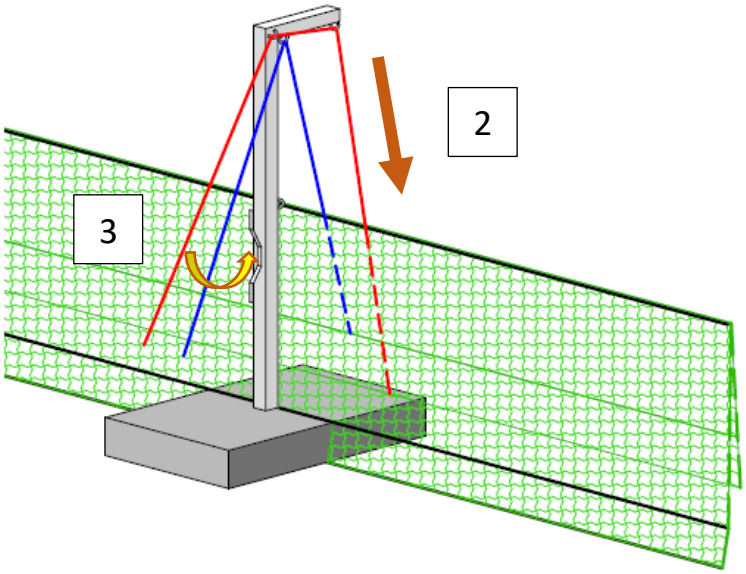

Dans les cas extrêmes : Il est possible d'abaisser le filet jusqu'en bas

1. Dérouler les drisses des taquets
2. Détacher les mousquetons du câble intermédiaire pour libérer le filet. Laisser les mousquetons accrochés à la ralingue du filet pour conserver leurs écartements et facilité la remise en place.
3. Abaisser le filet
4. Enrouler les drisses sur le taquet pour éviter qu'elles ne s'échappent des anneaux en tête des poteaux

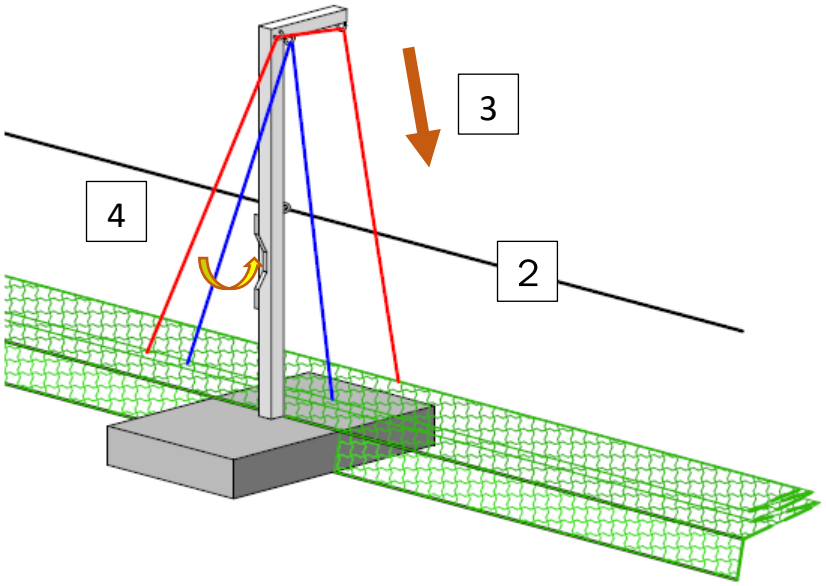

3 VERIFICATION PERIODIQUE ET ENTRETIENT

Pour une bonne longévité des produits nous vous conseillons d'effectuer régulièrement et à minima tous les 6 mois une vérification de votre installation :

- Tensions des câbles
- Serrage des serre-câbles
- Vérification de la qualité d'ancrage des fixations (goujons, cornières, platines, …)
- Vérification de la qualité des tendeurs (bien vissés)
- Arrimage des textiles sur les câbles et structure : Filet ou bâche
- Qualité des textiles : Tensions incorrectes, trou, déchirure, qualité des œillets, etc…

Vous ne pouvez pas réaliser cet entretien ?

Faites appel à un expert pour réaliser une vérification périodique et allonger la durée de vie de vos installations. OTEXIO propose une intervention sur mesure et réalise pour vous ces vérifications et entretiens.

Chiffrage sur demande selon conditions d'accès et prestations à prévoir.