OTEXIO

NOTICE

DECHARGEMENT DES CAGES GRAND VENT

Date de création : 07/06/2024

Auteur : Paul – André DEMURGER / Hugo BOURGEOIS

Version : V.1.0

Date de mise à jour : -

Objet de la mise à jour : -

1 REGLEMENTATION & SECURITE :

Cette notice constitue un support à l'opération de déchargement et ne se substitue en aucun cas aux dispositions légales en vigueur.

Le déchargement doit être effectué par un personnel formé à la conduite de l'engin qui sera utilisé pour le déchargement, selon l'Article R4323-55 du Code du Travail. Cela correspond au **CACES R482-F** pour un déchargement avec un chariot télescopique.

2 MODE DE LEVAGE :

Triangles de cages :

Les triangles de cages sont livrés stockés dans des panières pour faciliter les opérations de déchargement.

Levage par engin à fourche dans les passages de fourche impératif.

Poids 1,4T maximum.

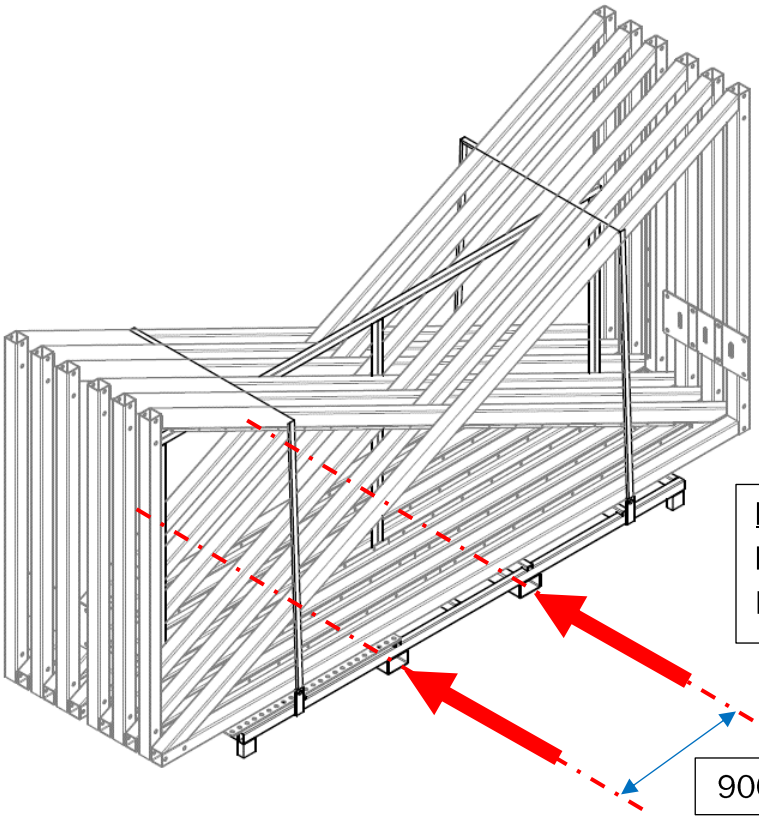

Passages de fourches :
Pour fourche de 1200mm de long
Entraxe 900mm

Traverses des cages et autre métallerie :
Palette 80x120cm standard.
Levage par engin à fourche.
Poids 1,4T maximum.

Blocs de lestage en béton :
Levage par engin à fourche ou par 1 main de levage modèle ARTEON + élingue chaine 1 brin
Poids 1,9T. Vérifier la CMU de tous les éléments de levage.

3 CHOIX DE L'ENGIN :

L'engin utilisé doit être équipé de fourches de longueur 1200mm minimum et être capable de soulever une charge positionnée selon le schéma suivant :

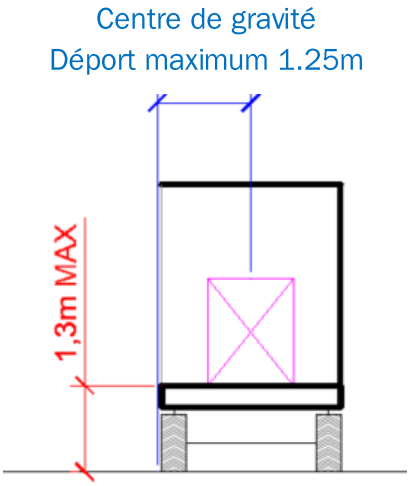

Rappel :
Poids panière de triangles de cage : 1,4T
Palette de métallerie de cage : 1,4T
Bloc béton : 1,9T

4 DECHARGEMENT & STOCKAGE :

- ➔ En aucun cas défaire les cerclages avant de décharger. Les cerclages ne sont défaits qu'à l'endroit et au moment du montage des cages. Une panière ou palette sans cerclage ne doit plus être déplacée.
- ➔ Régler l'écartement des fourches selon l'élément à décharger
- ➔ S'assurer du bon centrage de la charge sur les fourches avant de lever et déplacer cette dernière.